3,2

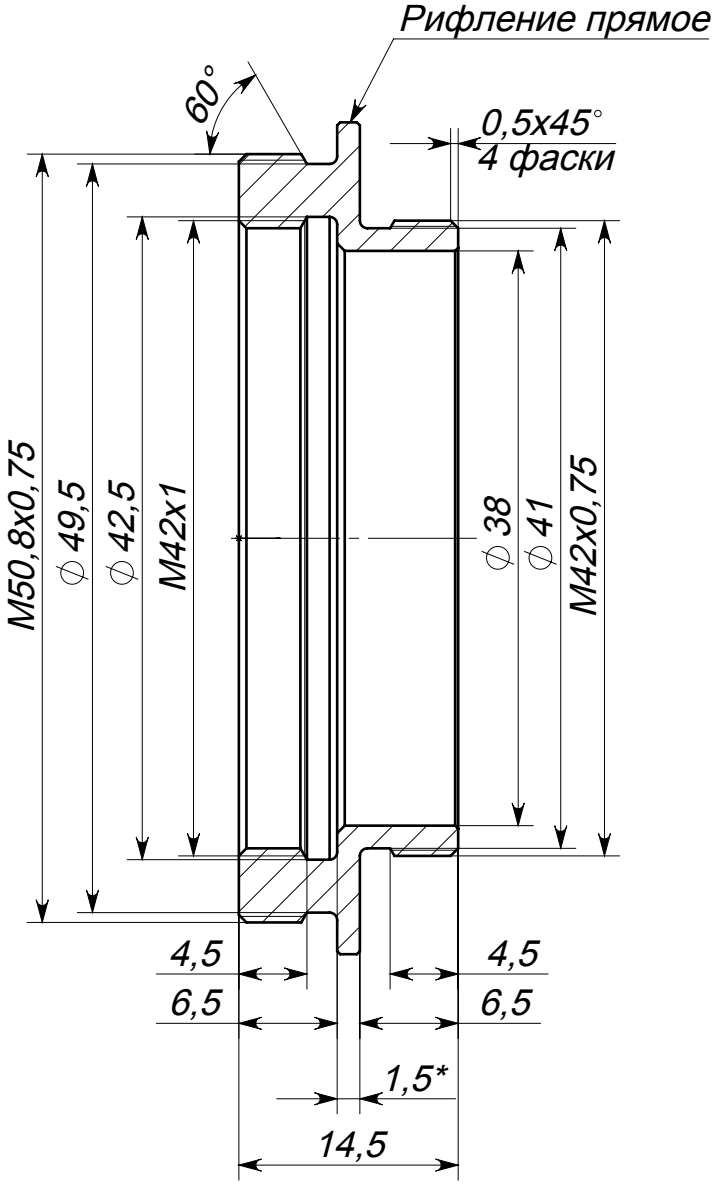

1. H14, h14, ±IT14/2/
2. Неуказанные размеры радиусов R0,5 мм.
3. Острые кромки притупить фаской 0,2x45°.

Изм.	Лист	№ докум.	Подп.	Дата
Разраб.		Наливкин М.А.		29.09.2010
Пров.				
Т. контр.				
Нач. КБ				
Н. контр.				
Утв.				

Переходник
M50,8x075_M42x075

Лит.	Масса	Масштаб
		1:1
Лист 1	Листов 1	

Д16Т

Подпись и дата | Инв. № дубл. | Взам. инв. № | Подпись и дата | Инв. № подл.